С1.01

Соединения элементов каркасной стены с проемами

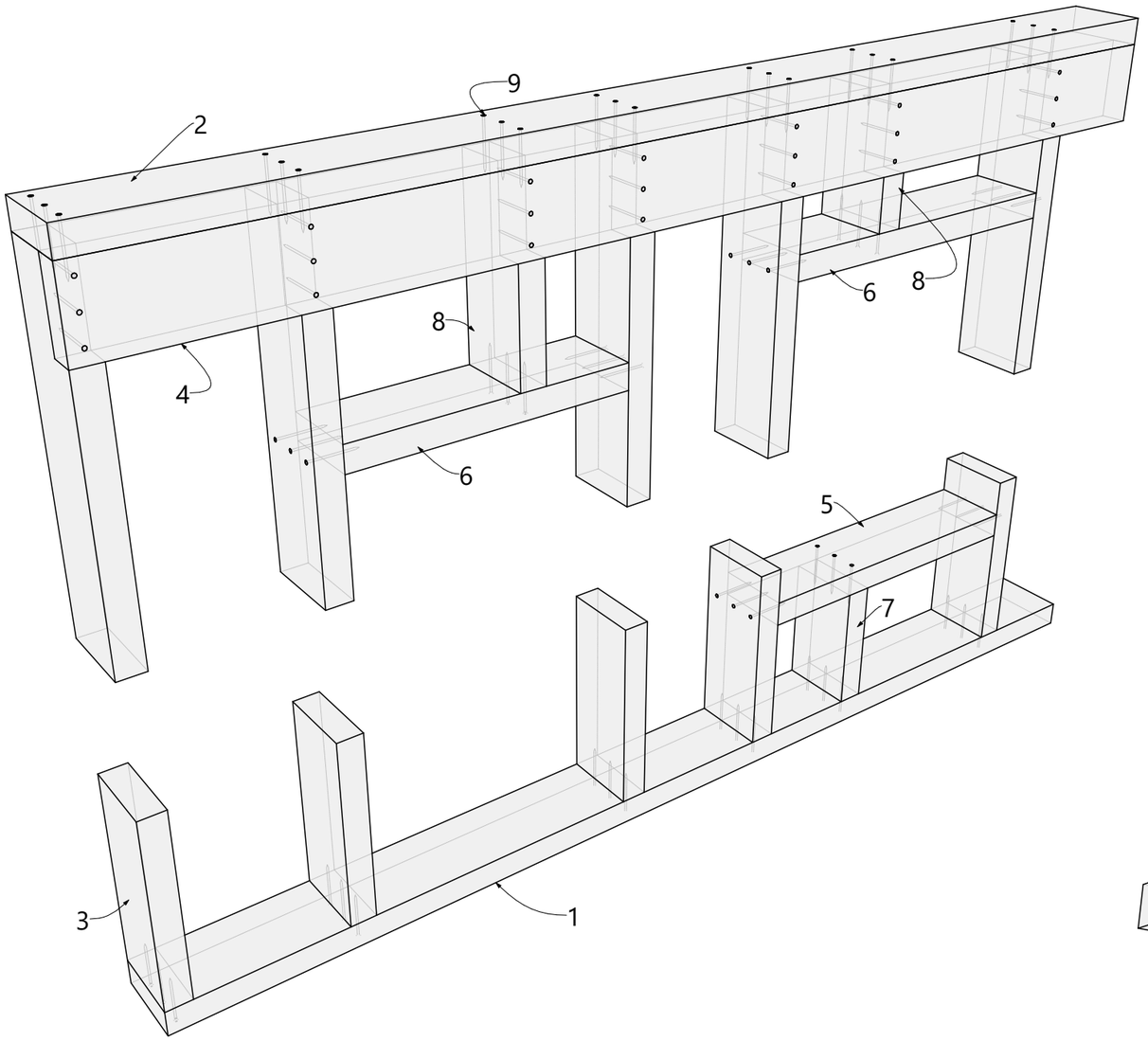

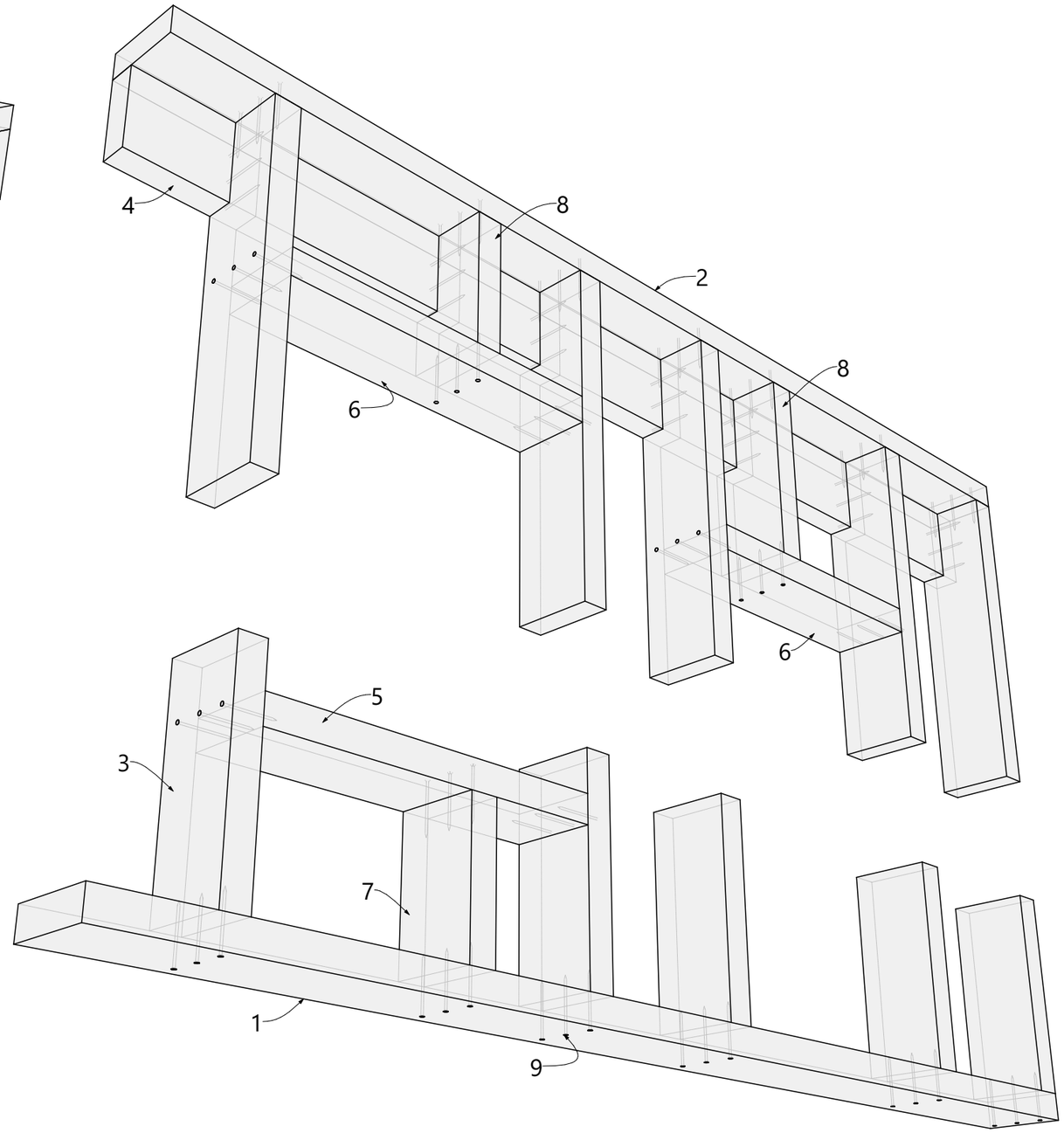

1-нижняя обвязка каркасной стены; 2-верхняя обвязка каркасной стены; 3-стойка каркасной стены; 4-общий ригель каркасной стены; 5-нижняя перемычка проема; 6-верхняя перемычка проема; 7-нижняя стойка; 8-верхняя стойка; 9-гвоздь.

		Подп.	Дата	ИНДИВИДУАЛЬНЫЙ ЖИЛОЙ ДОМ Московская обл. Наро Фоминский район. д. Новоселки	26-03.121-ОМЖБ-13,4х8-103		Узлы стен 1	Лист	Листов	ЭКО КАРКАС
Разраб.	Фадеев С.А.		15.03.2026					38	57	
Пров.			15.03.2026		Раздел	КД				